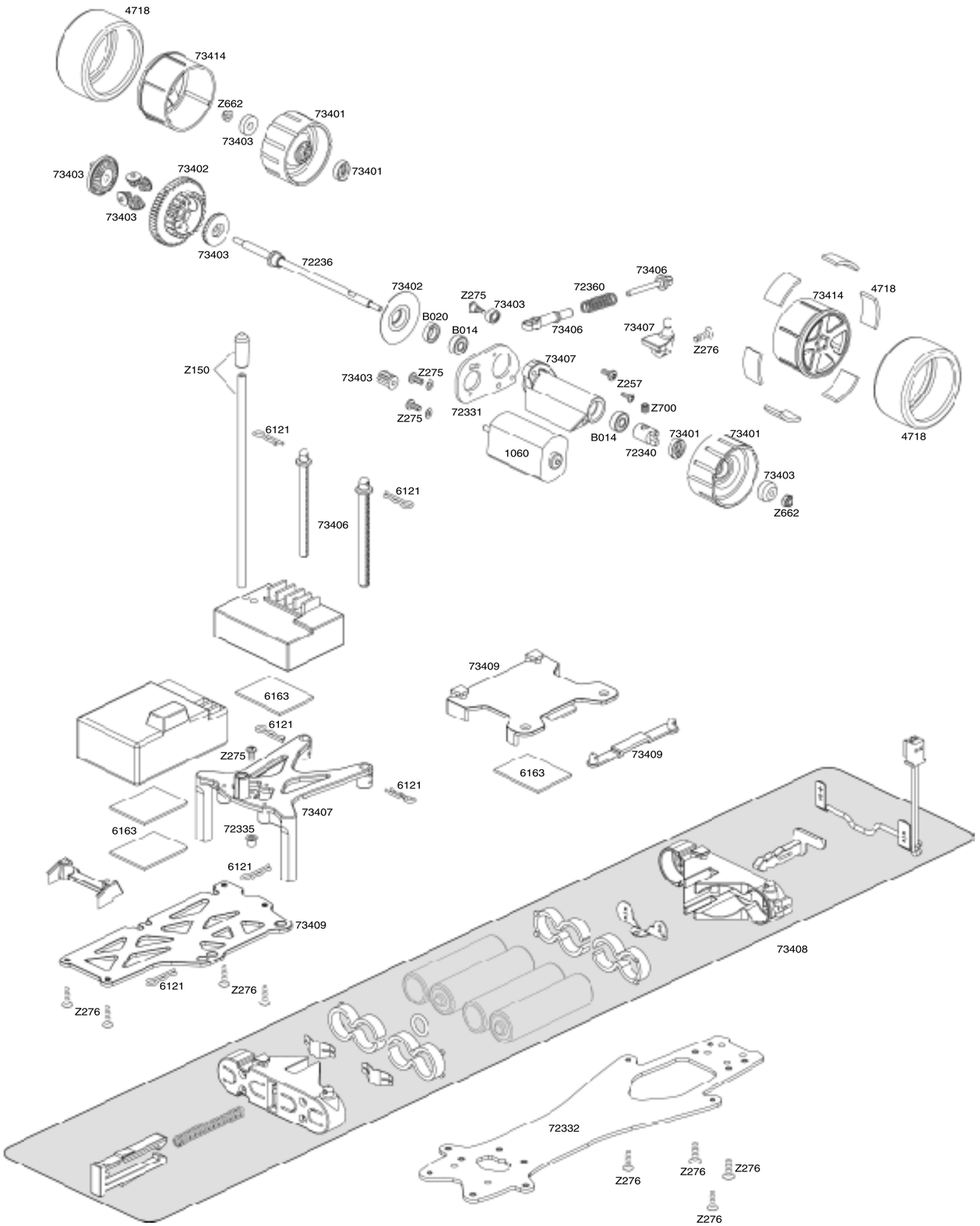
4718
73414
Z662
73401
73403
73402
73403
73403
73401
73403
72236
73402
Z275
73403
72360
73406
B020
B014
73406
73407
Z276
73414
4718
Z150
73403
Z275
73407
Z257
Z275
72331
Z700
6121
B014
73401
73401
4718
1060
72340
73403
6121
Z662
73406
6163
73409
6121
6163
73409
Z275
6121
73407
6163
72335
6121
73409
6121
Z276
Z276
73408
72332
Z276
Z276
Z276
Z276

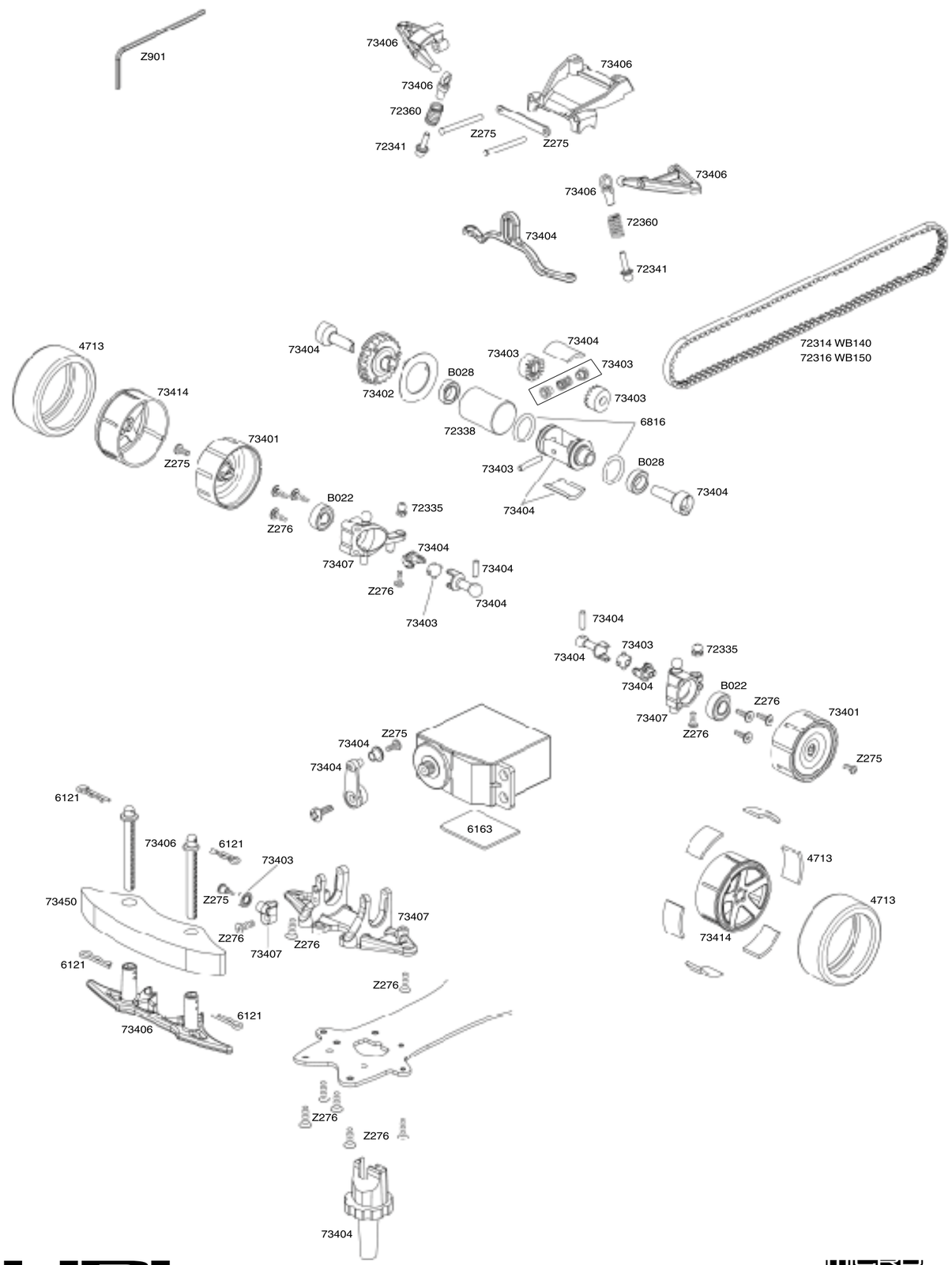
Z901
73406
73406
73406
72360
Z275
72341
Z275
73406
73406
72360
73404
72341
72314 WB140
72316 WB150
4713
73404
73404
73403
73403
73414
73402
B028
73403
73401
72338
6816
Z275
73403
B028
73404
B022
72335
73404
Z276
73404
73407
73404
Z276
73404
73403
73404
73403
72335
73404
B022
Z276
73407
73401
Z276
Z275
73404
Z275
73404
6121
6163
73406
6121
73403
4713
73450
Z275
73407
4713
Z276
Z276
73414
73407
6121
Z276
6121
73406
Z276
Z276
73404